10895948

INDEX

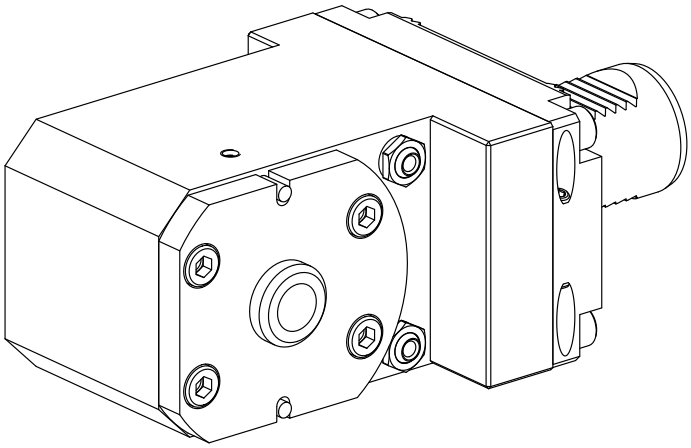

VDI 40

10895948

INDEX

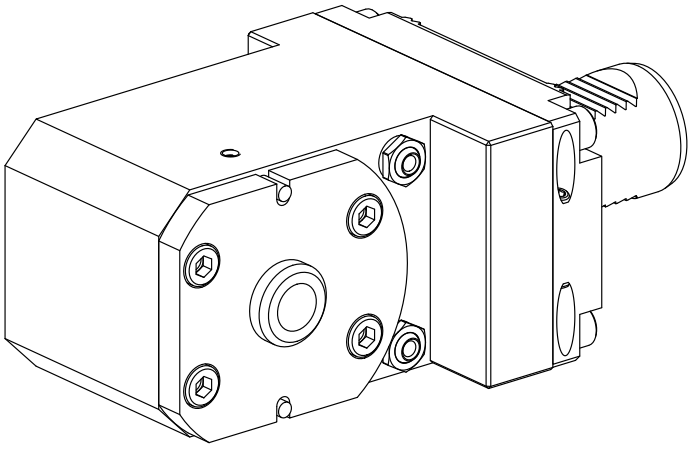

VDI 40