10387522

INDEX

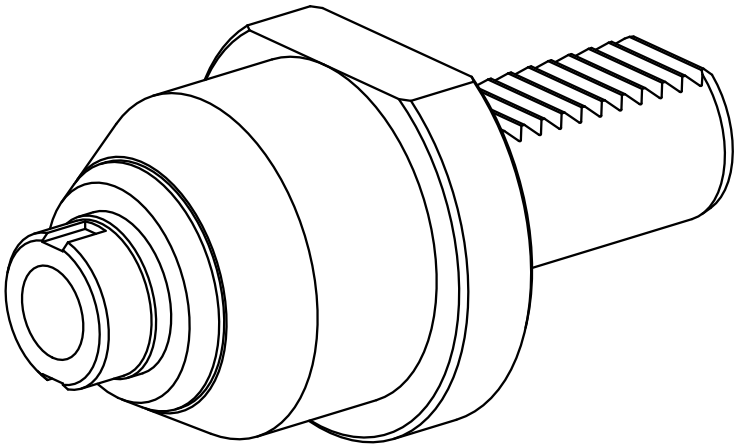

VDI 30

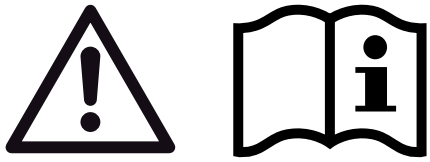

10387522

INDEX

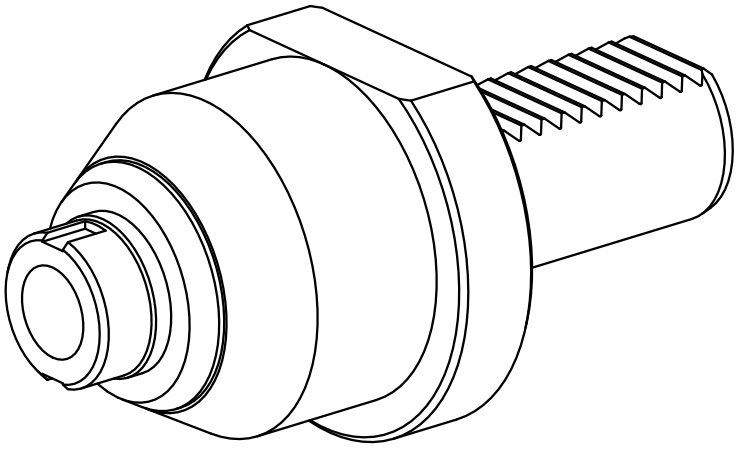
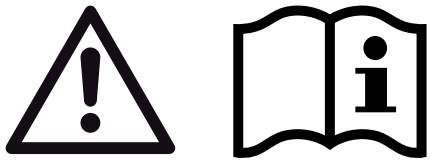
VDI 30