10459517

INDEX

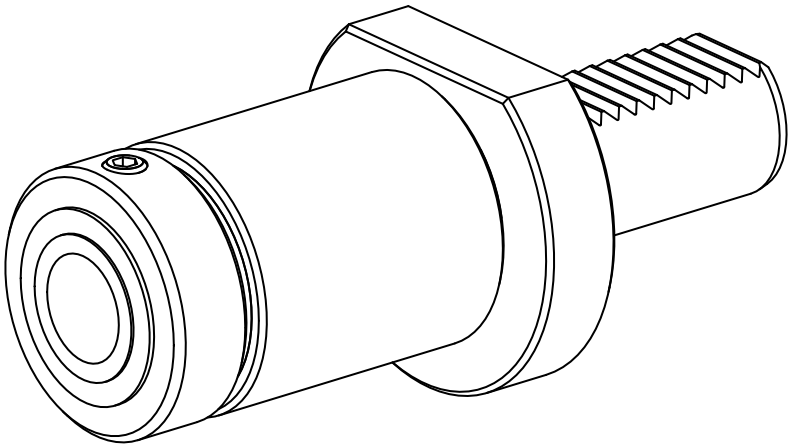

VDI 30

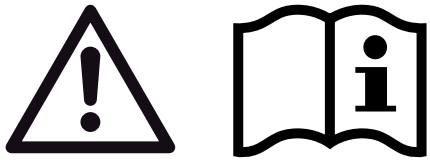

10459517

INDEX

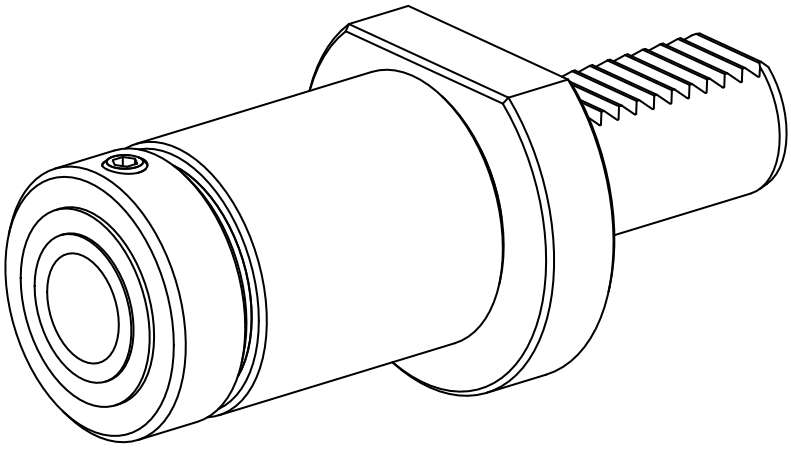
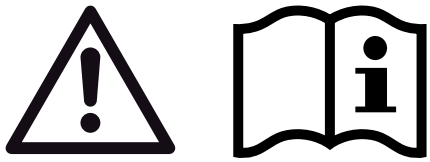
VDI 30