10301384

INDEX

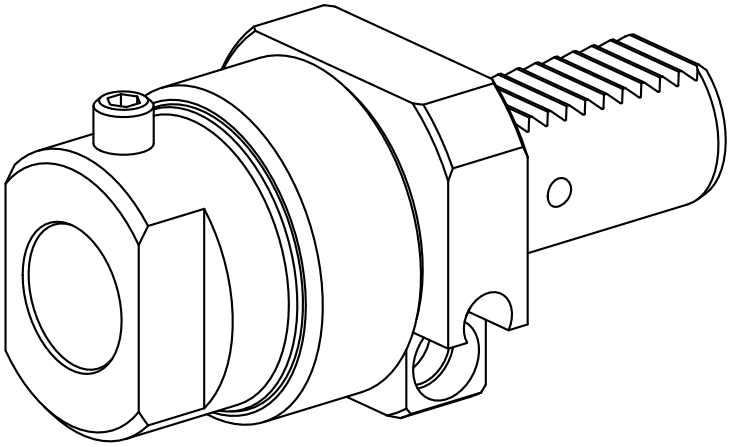

VDI 30

10301384

INDEX

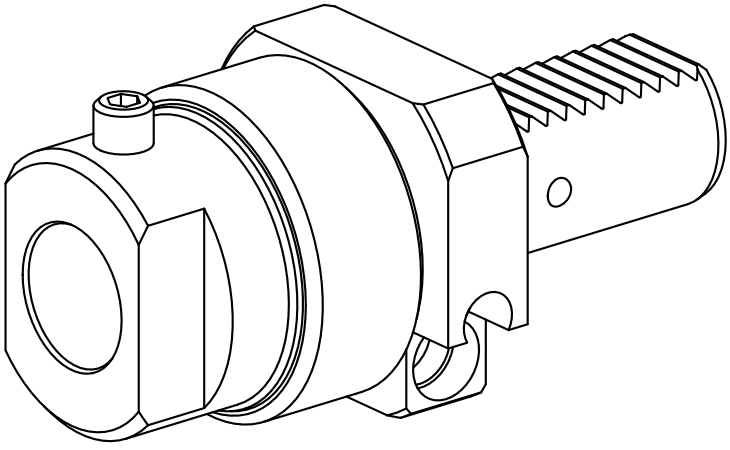

VDI 30