10666791

INDEX

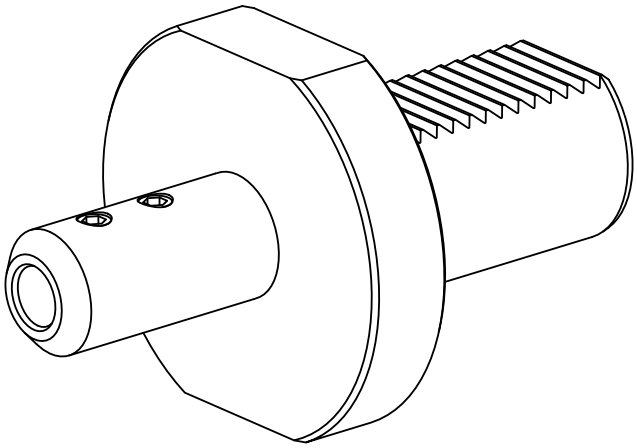

VDI 40

10666791

INDEX

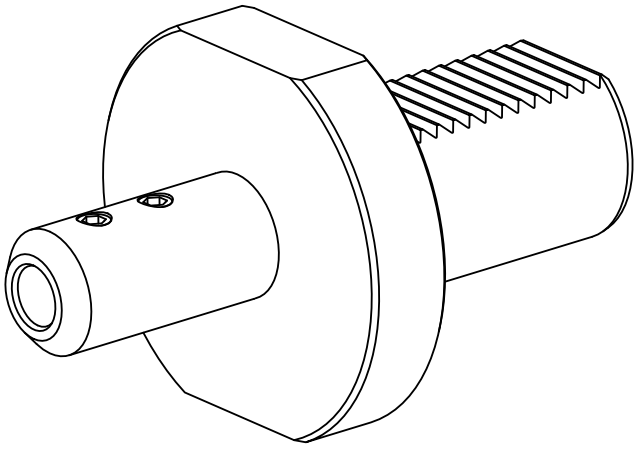

VDI 40