10792184

INDEX

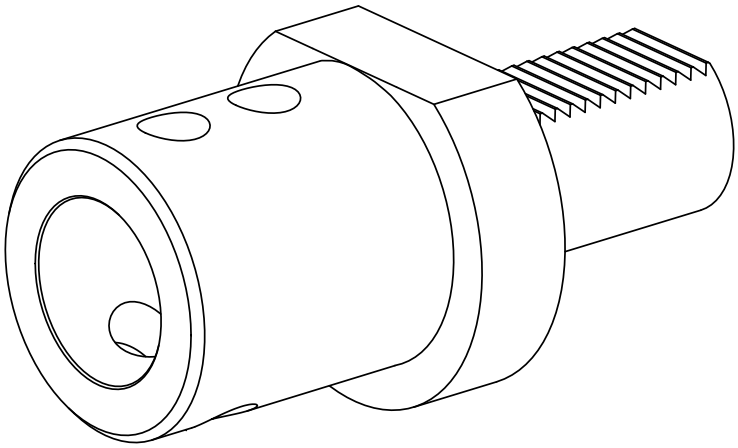

VDI 40

10792184

INDEX

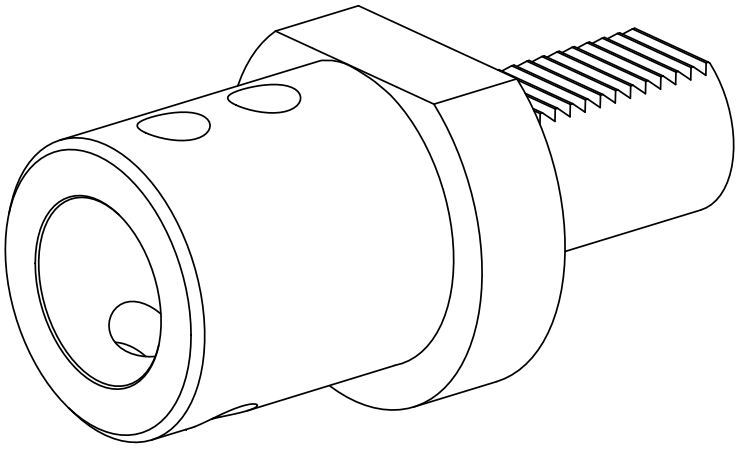

VDI 40