10195001

INDEX

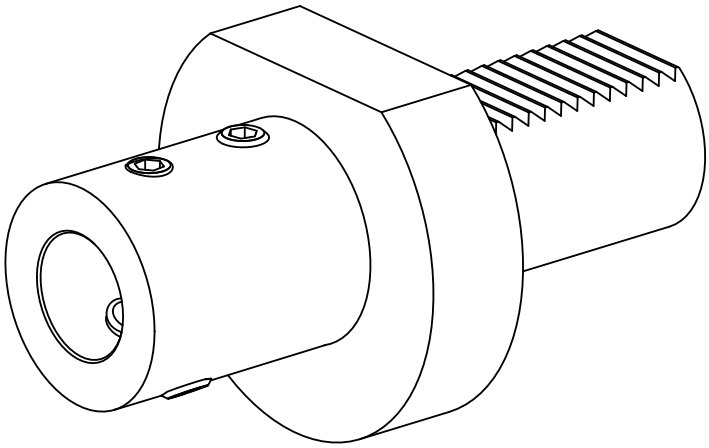

VDI 40

10195001

INDEX

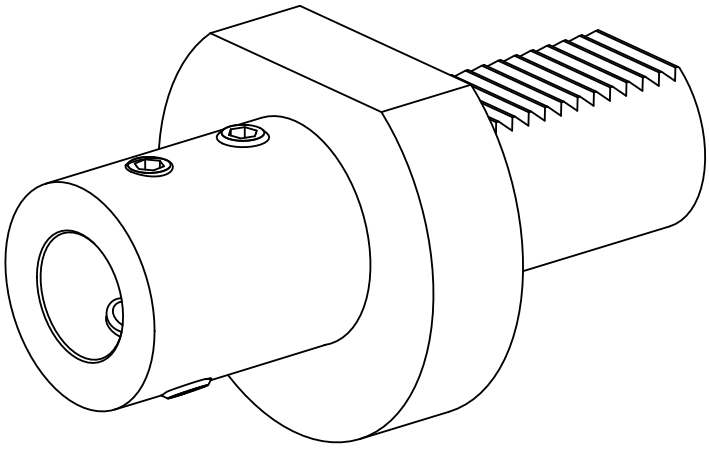

VDI 40