10683918

INDEX

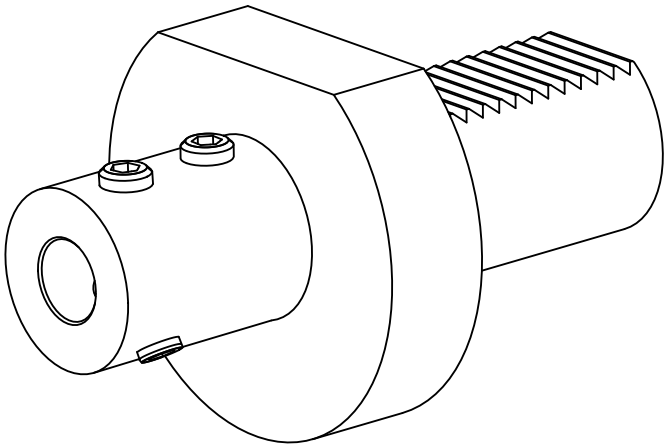

VDI 40

10683918

INDEX

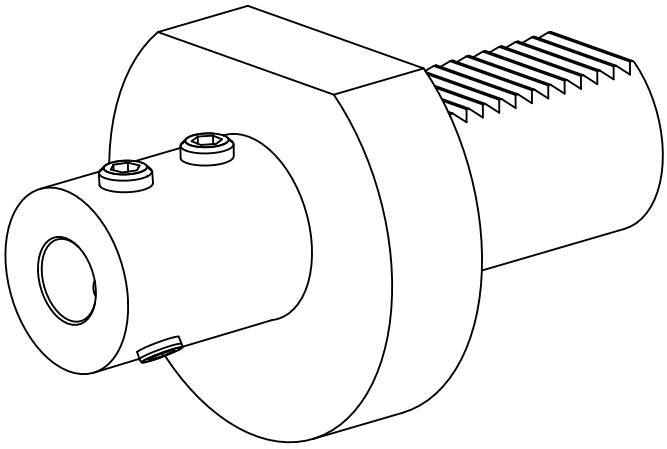

VDI 40