10163321

INDEX

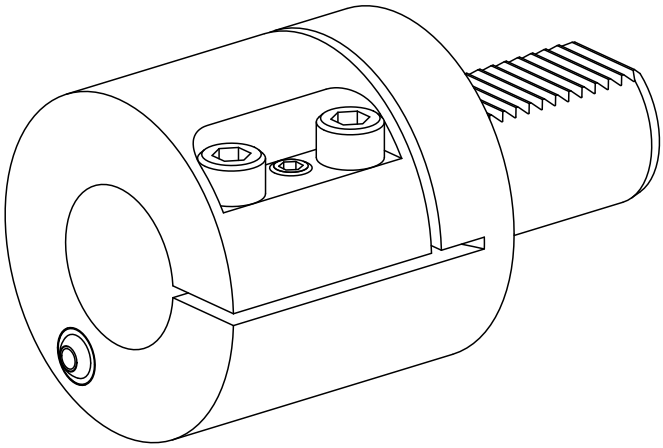

VDI 40

10163321

INDEX

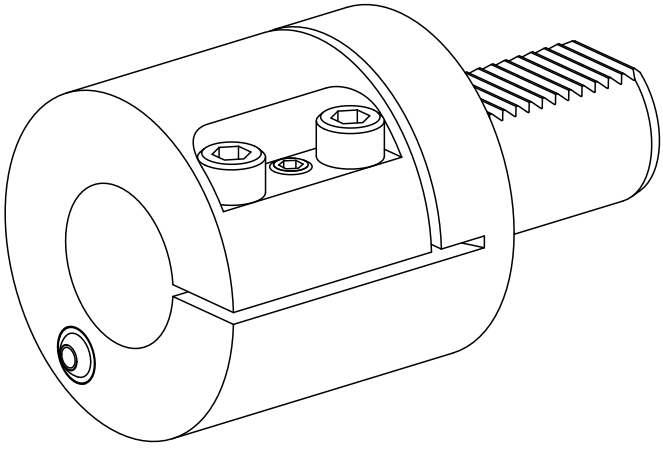

VDI 40