10424888

INDEX

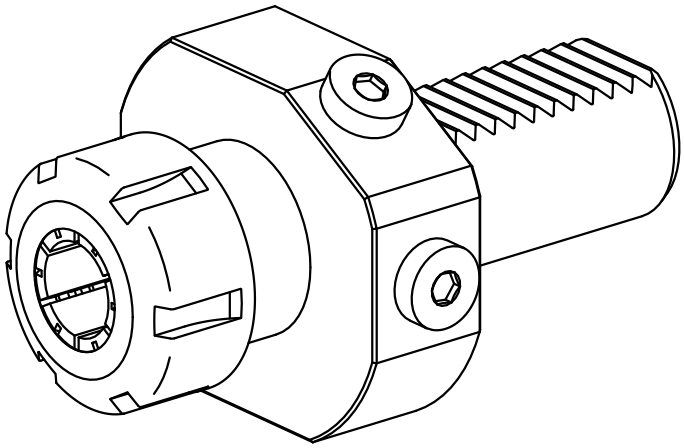

VDI 30

10424888

INDEX

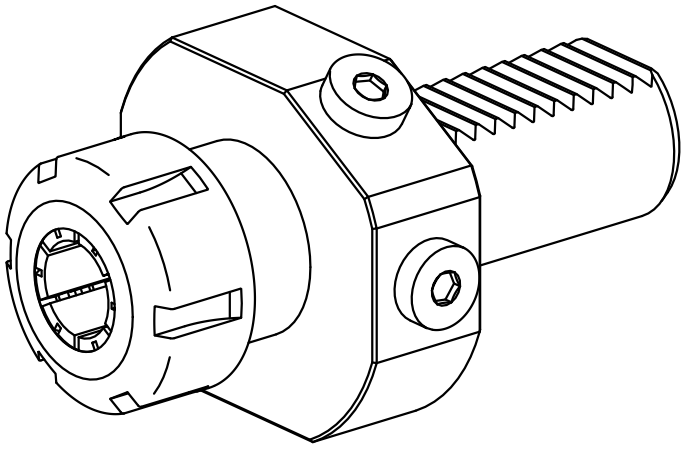

VDI 30