10168049

INDEX

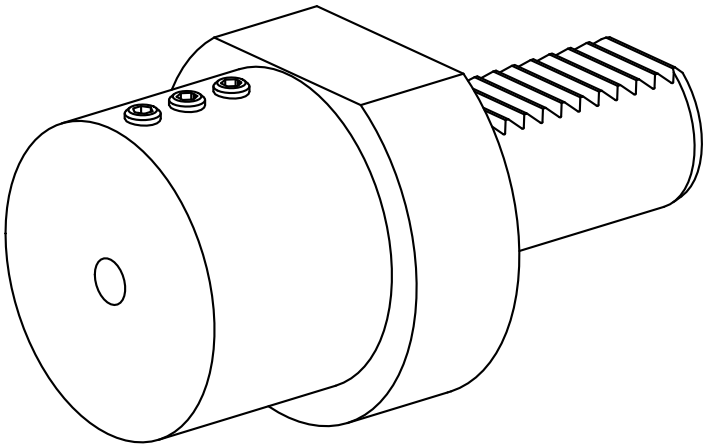

VDI 30

10168049

INDEX

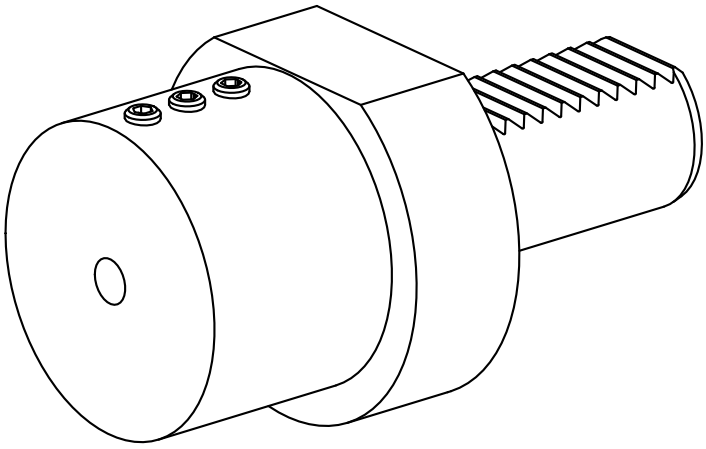

VDI 30