10175060

INDEX

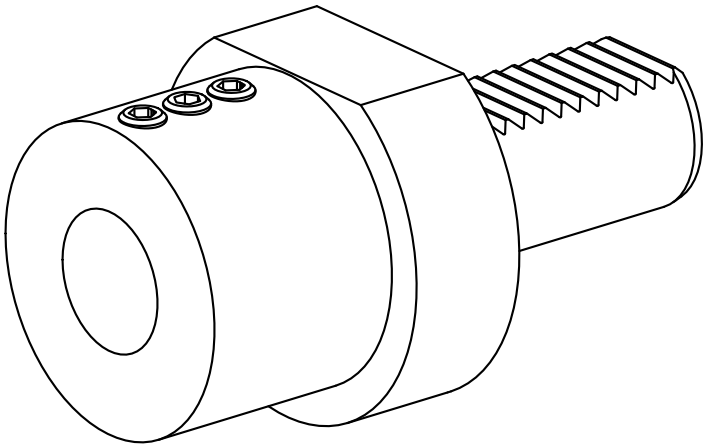

VDI 30

10175060

INDEX

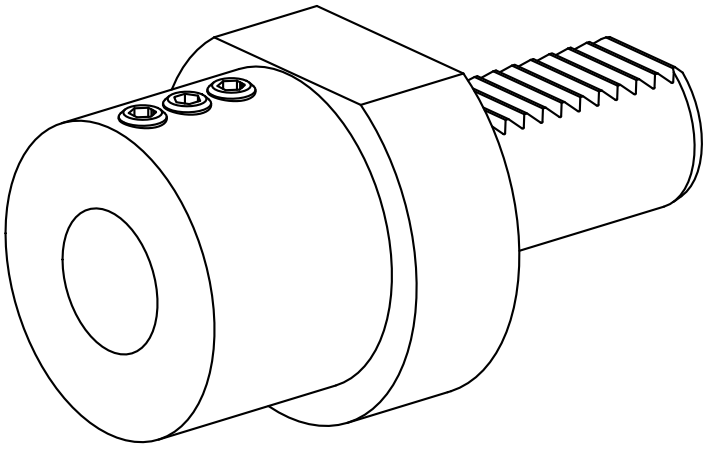

VDI 30