10298106

INDEX

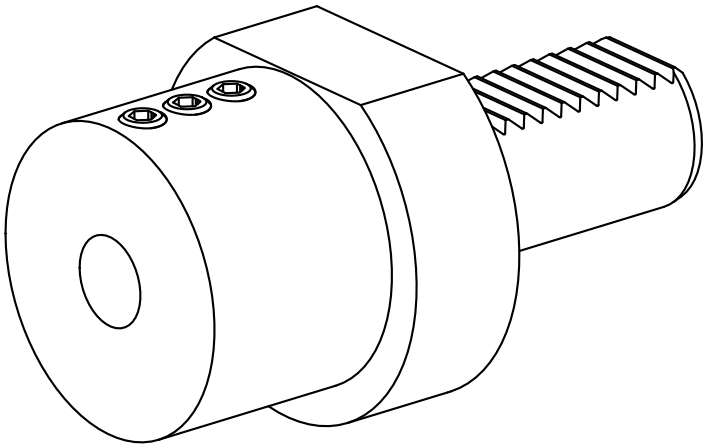

VDI 30

10298106

INDEX

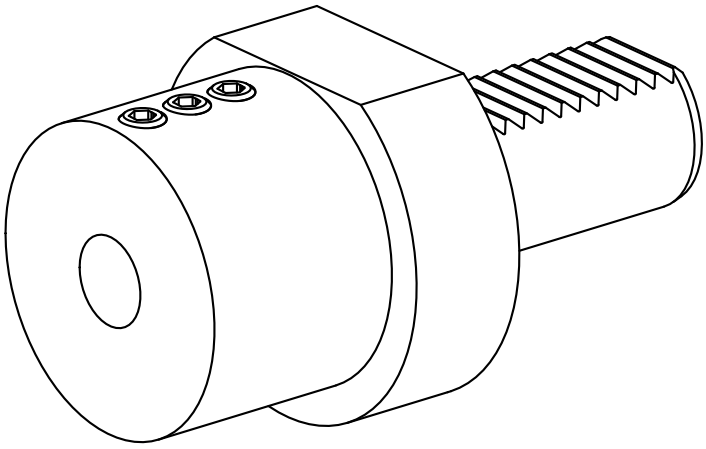

VDI 30