10364335

INDEX

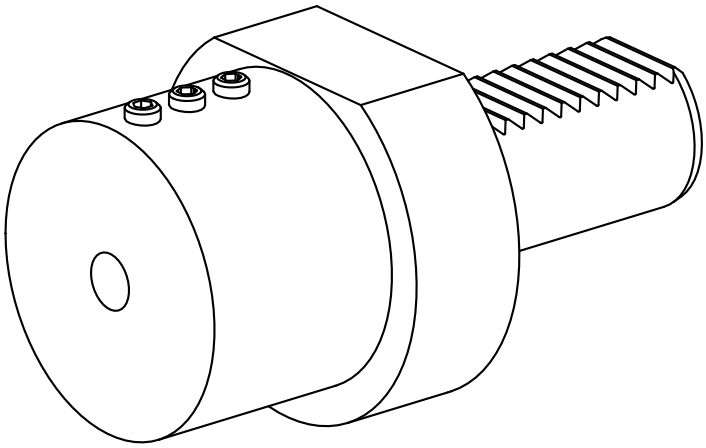

VDI 30

10364335

INDEX

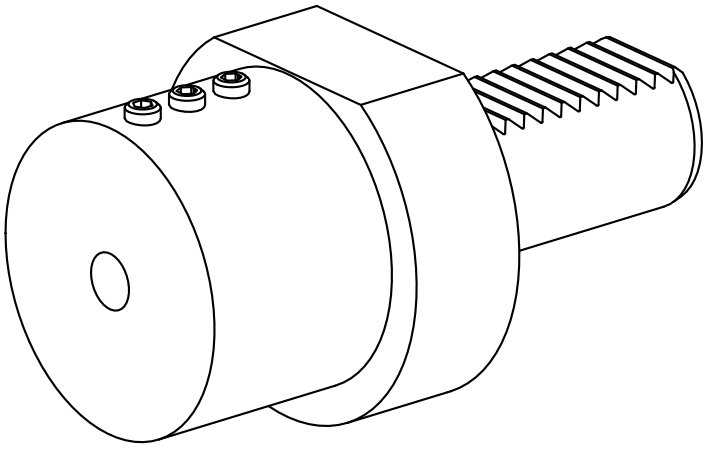

VDI 30