10406859 **INDEX**

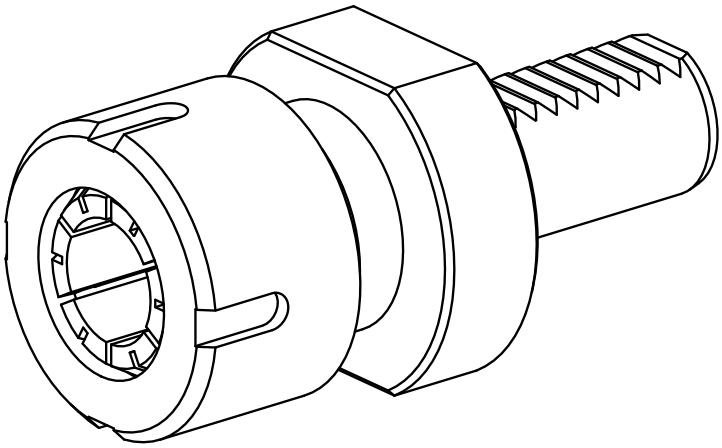

VDI 25

10406859 **INDEX**

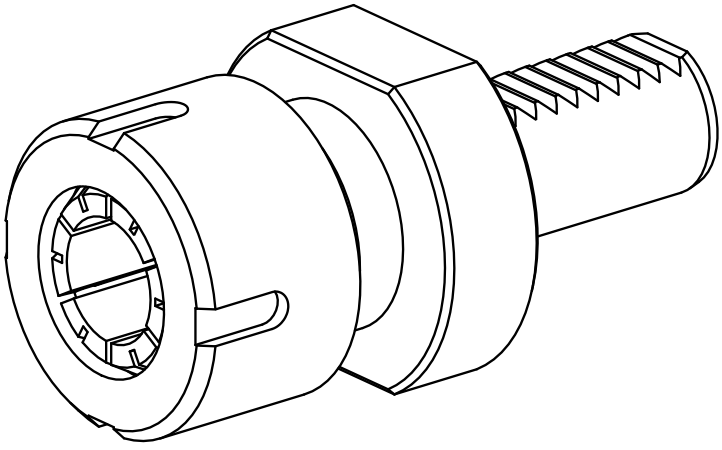

VDI 25