11033529

INDEX

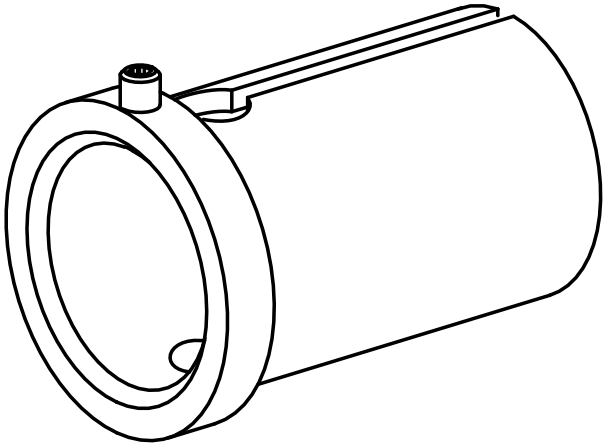

VDI 30

11033529

INDEX

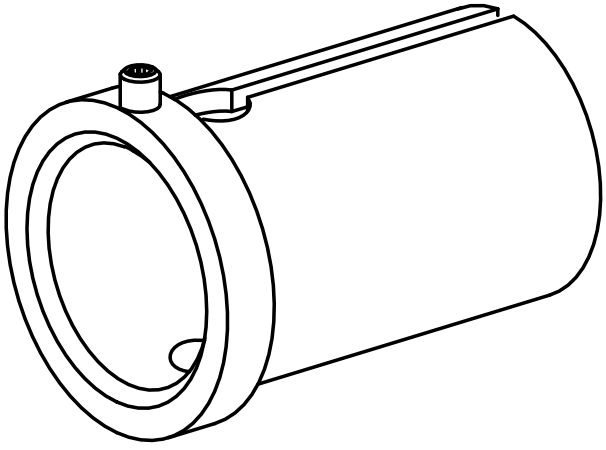

VDI 30