10670405

INDEX

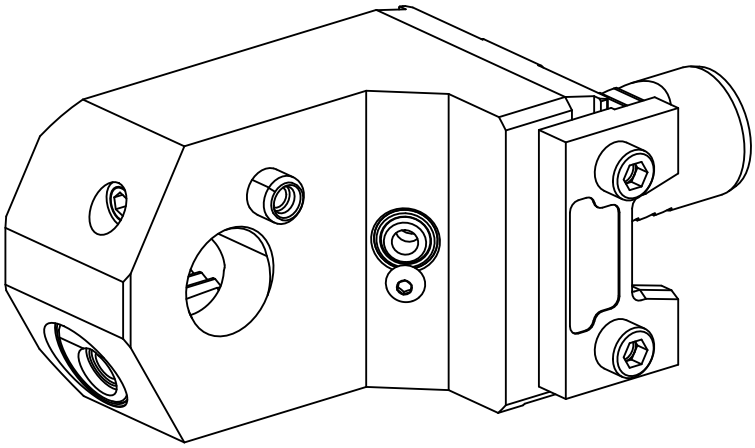

VDI 25

10670405

INDEX

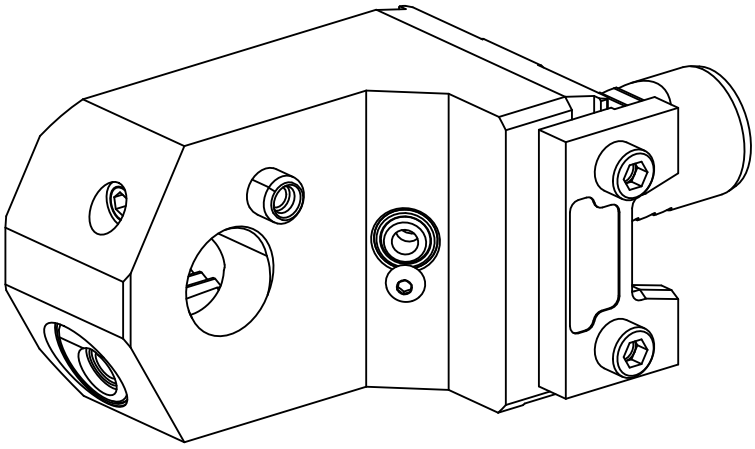

VDI 25