# 10494964

# INDEX

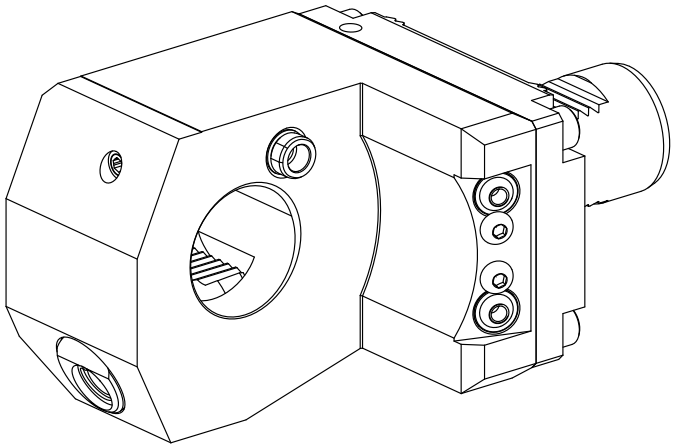

**VDI 40**


# 10494964

# INDEX


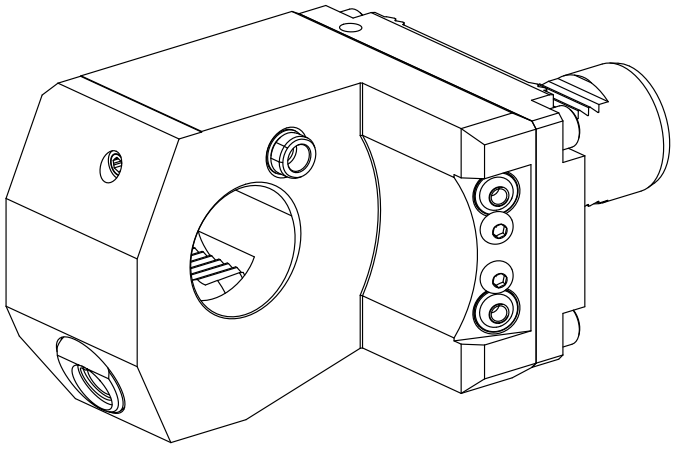


**VDI 40**