10426764

INDEX

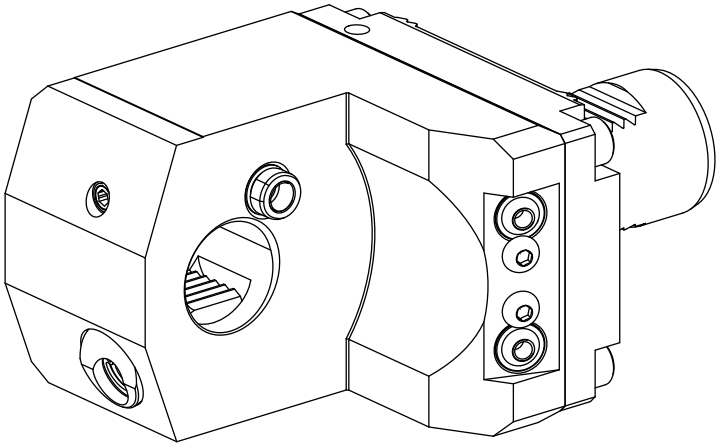

VDI 40

10426764

INDEX

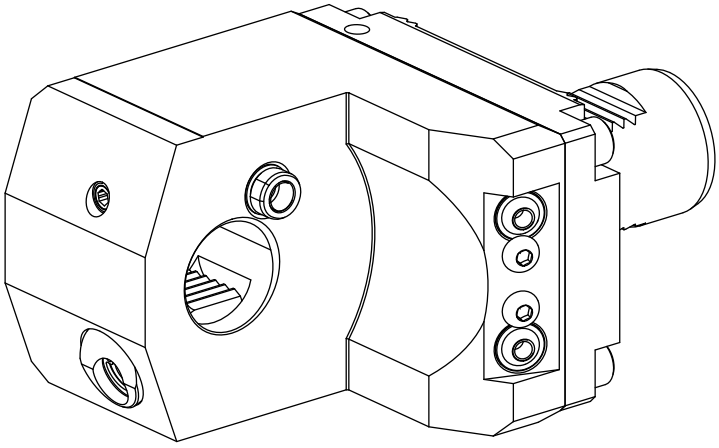

VDI 40