10404809

INDEX

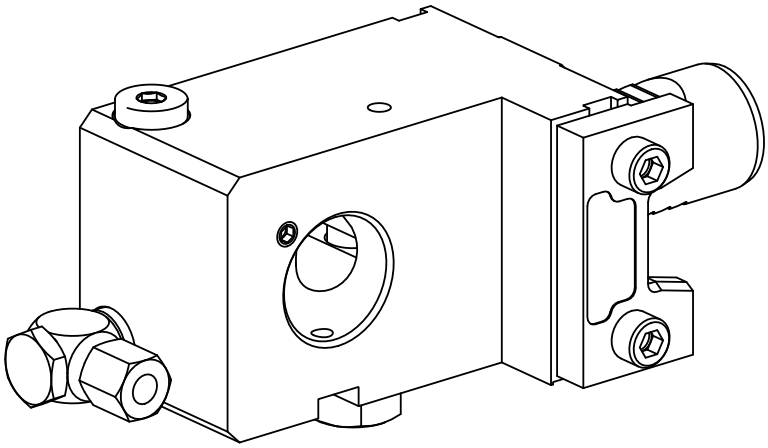

VDI 25

10404809

INDEX

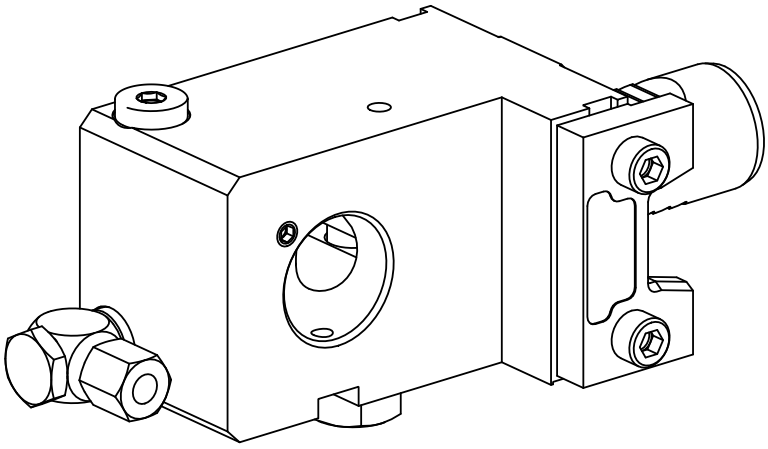

VDI 25