10319980

INDEX

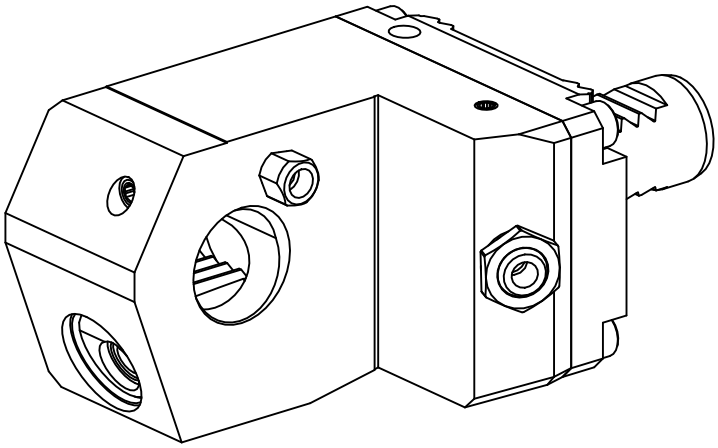

VDI 20

10319980

INDEX

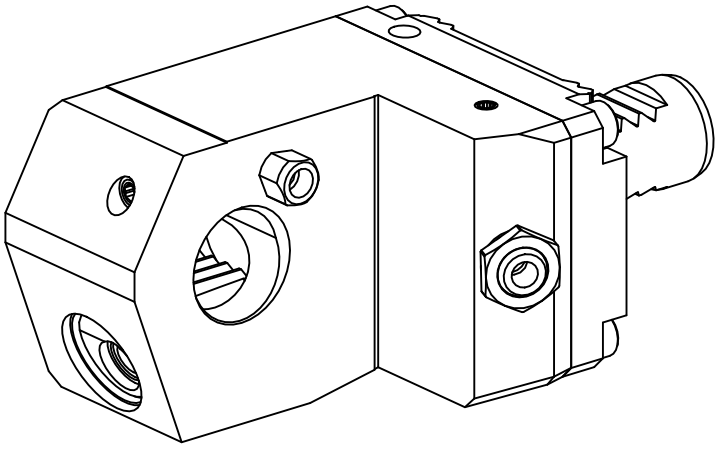

VDI 20