**10334219** **INDEX**

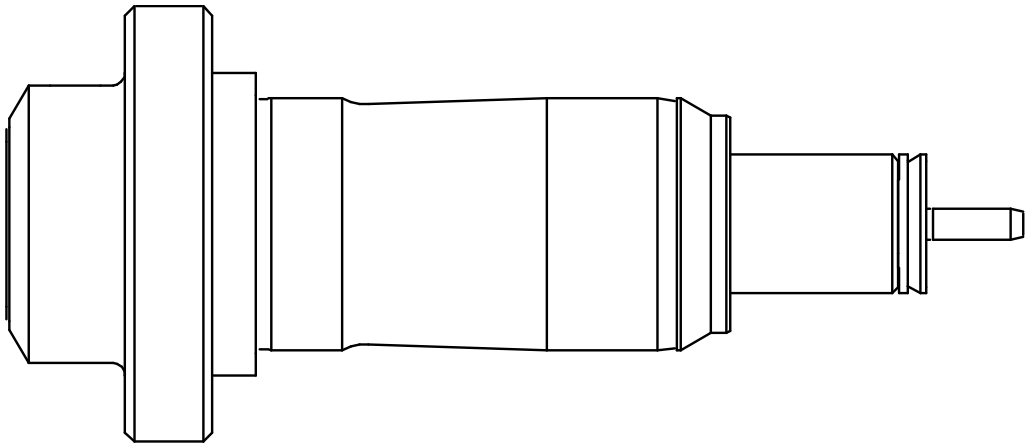

**Schaft 40**

**10334219** **INDEX**

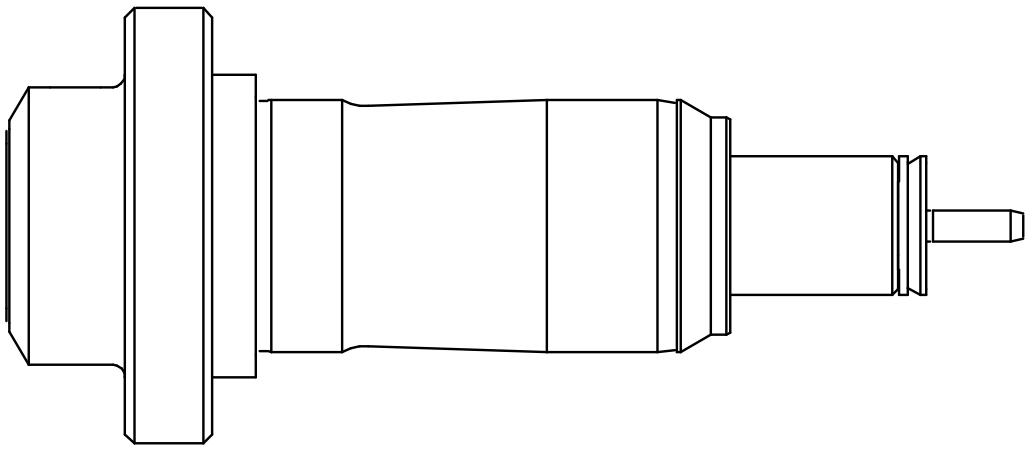

**Schaft 40**