11028802

INDEX

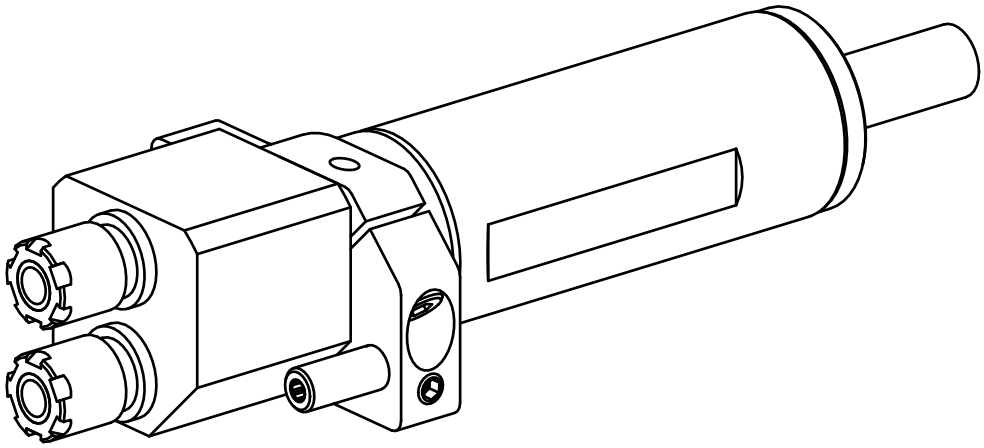

Schaft 28

11028802

INDEX

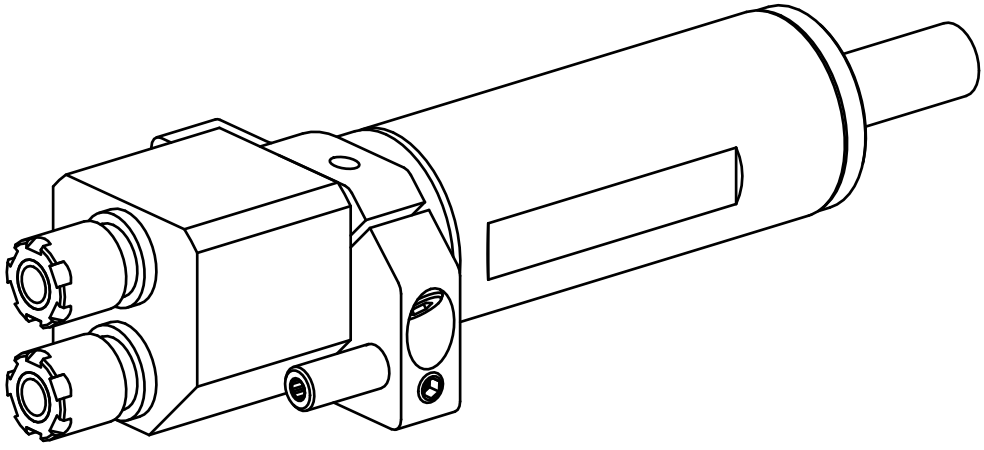

Schaft 28