10731161 **INDEX**

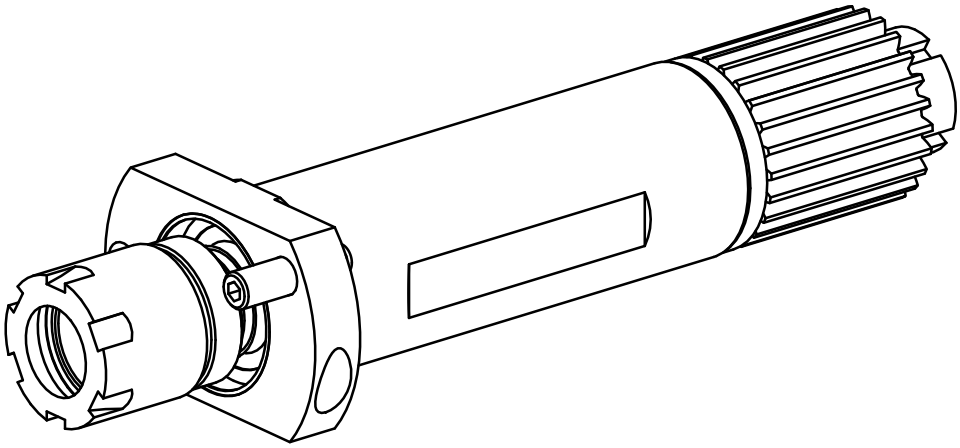

Schaft 28

10731161 **INDEX**

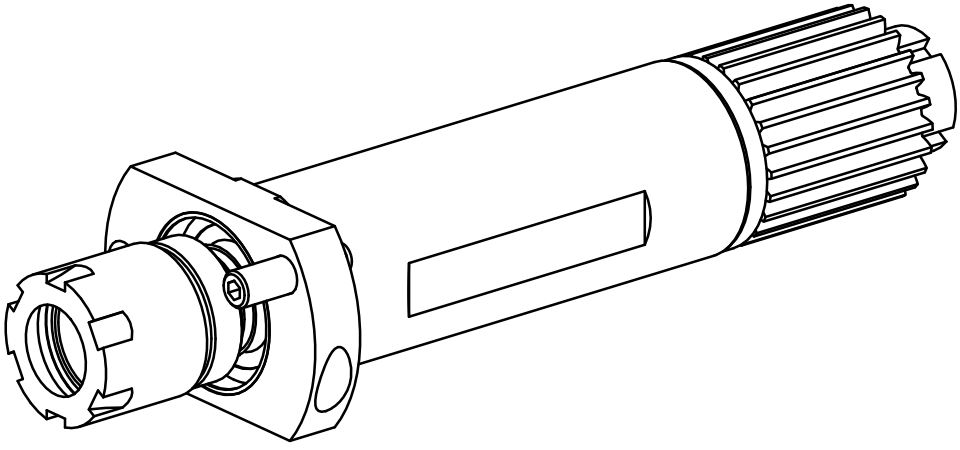

Schaft 28