11016418 **INDEX**

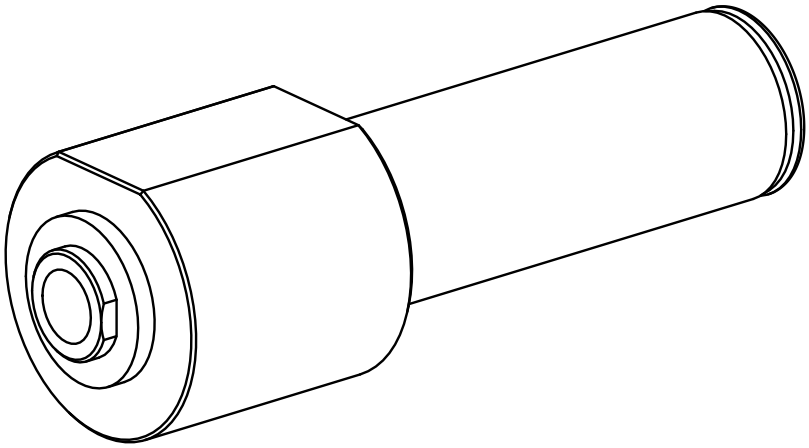
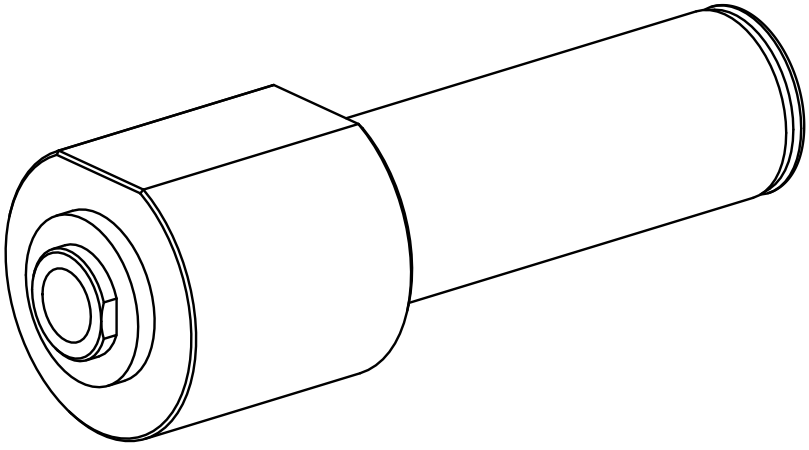
11016418 **INDEX**