10759672

INDEX

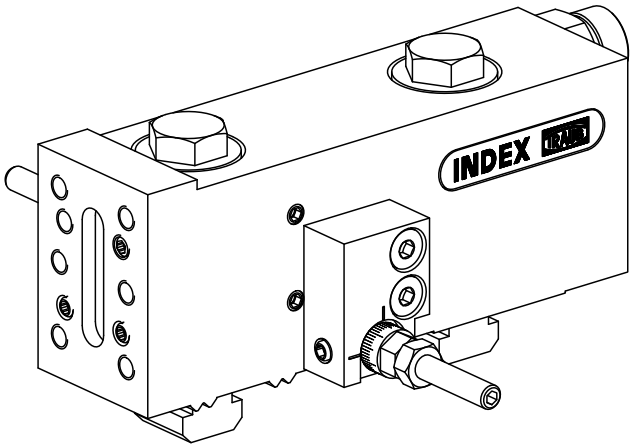

MS16 chariot de plongée

10759672

INDEX

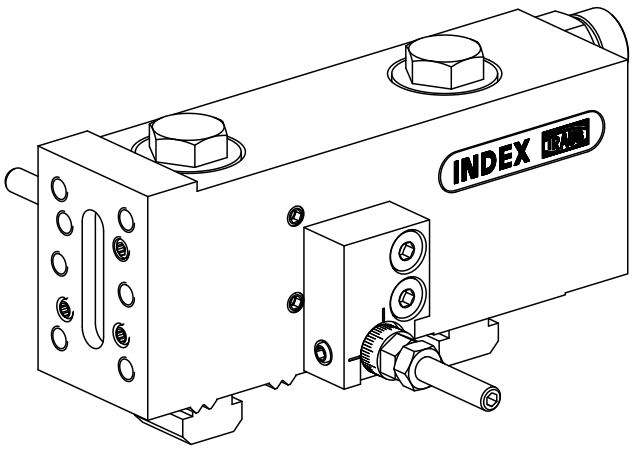

MS16 chariot de plongée