11080538

INDEX

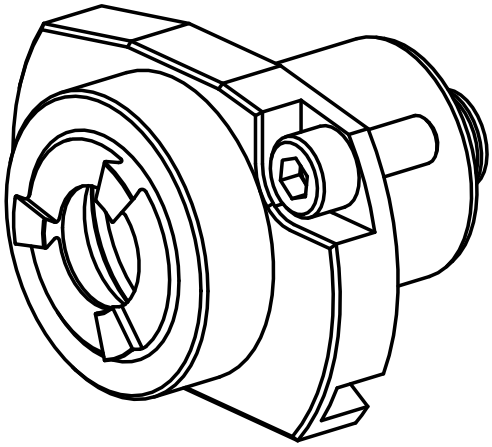

Schaft 25

11080538

INDEX

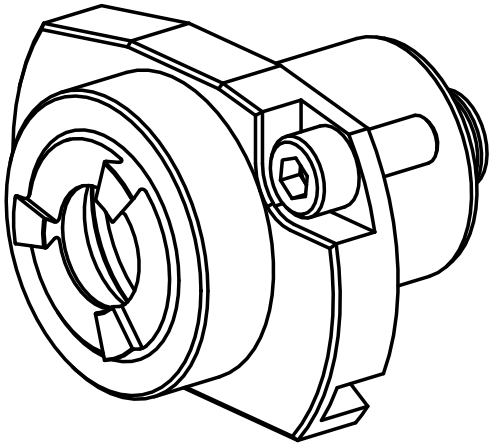

Schaft 25