10154103

INDEX

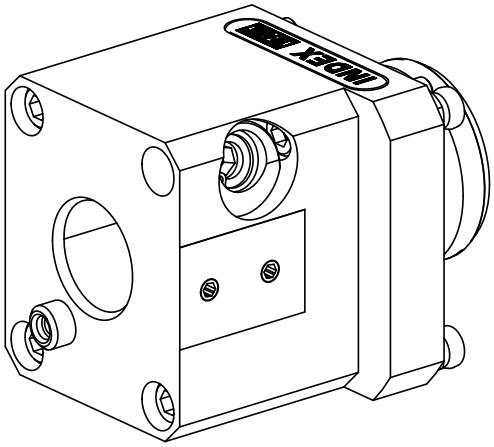

KPS 45

10154103

INDEX

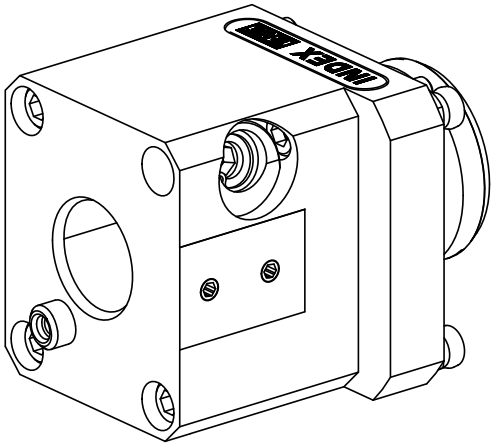

KPS 45