11080536 **INDEX**

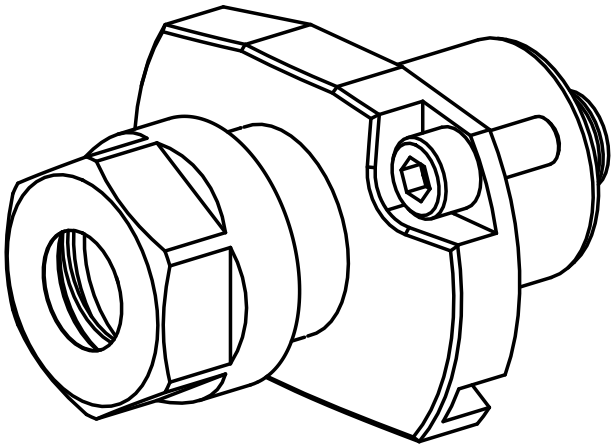

Schaft 25

11080536 **INDEX**

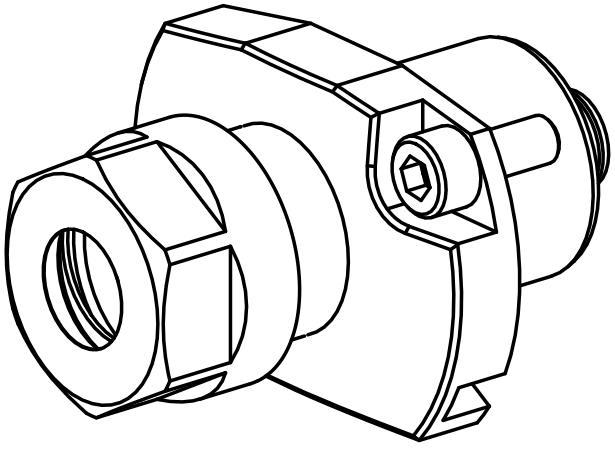

Schaft 25