10467520

INDEX

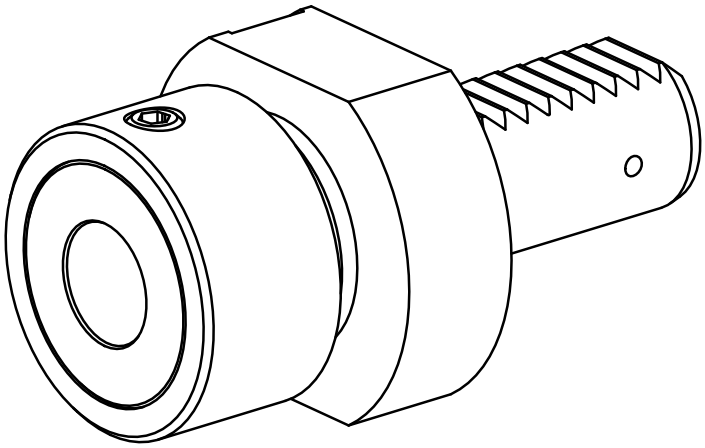

VDI 25

10467520

INDEX

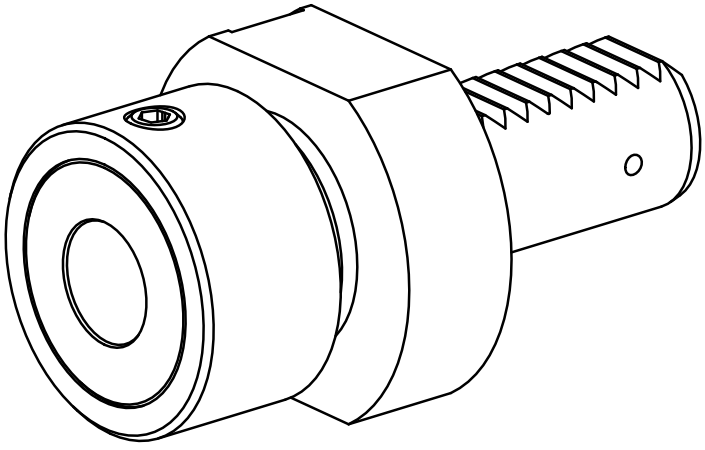

VDI 25