10193528

INDEX

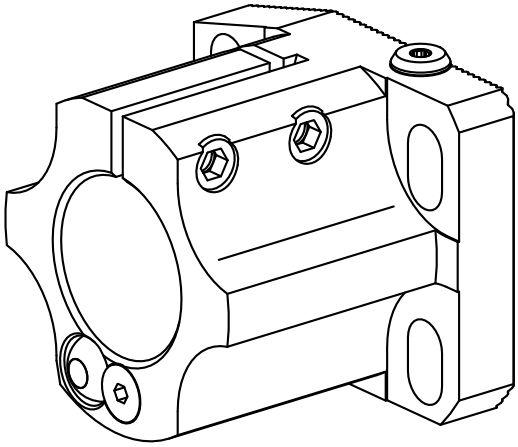

10193528
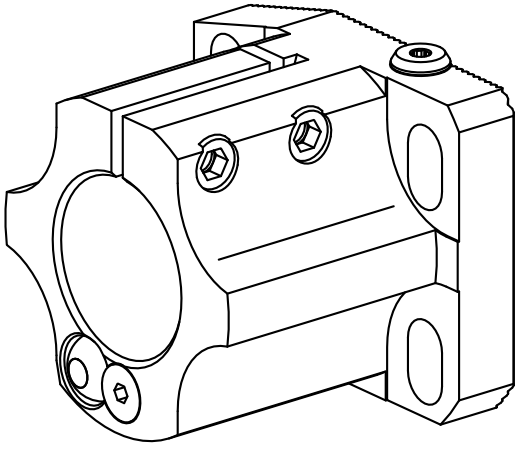
INDEX