10708899

INDEX

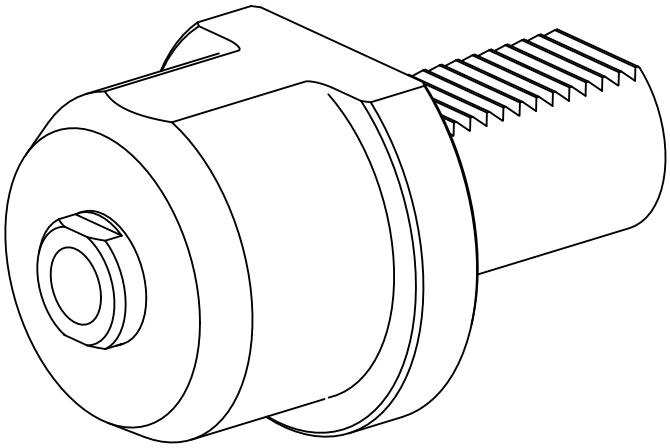

VDI 40

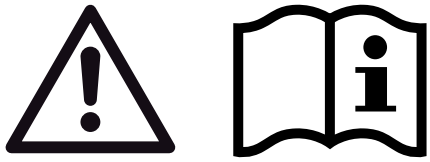

10708899

INDEX

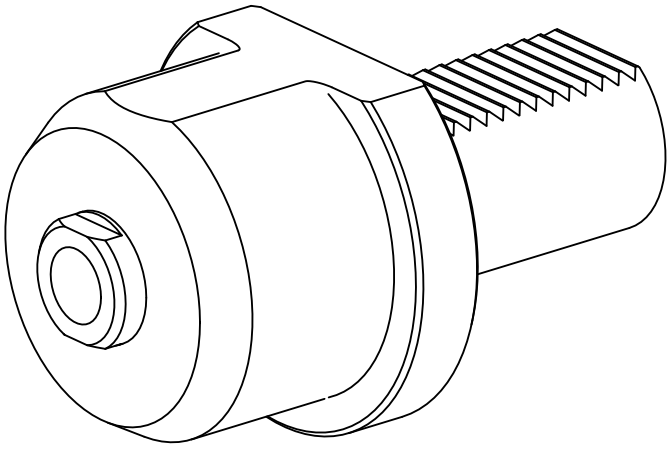
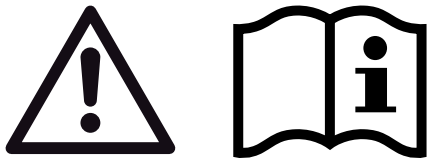
VDI 40