**10387522**

# INDEX

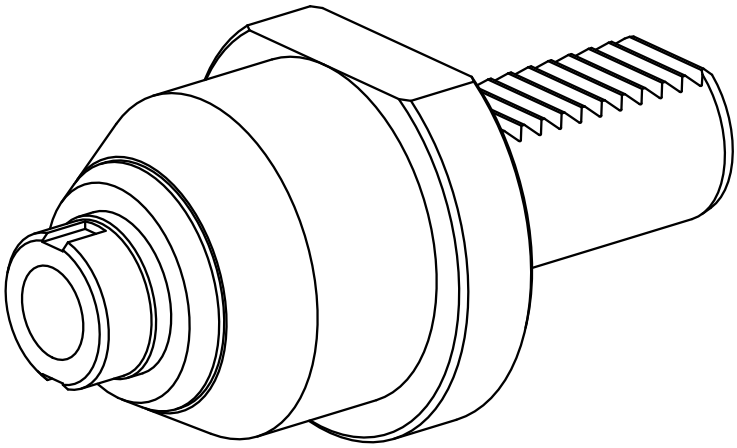

**VDI 30**

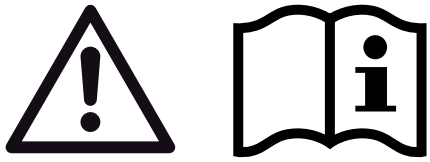

**10387522**

# INDEX

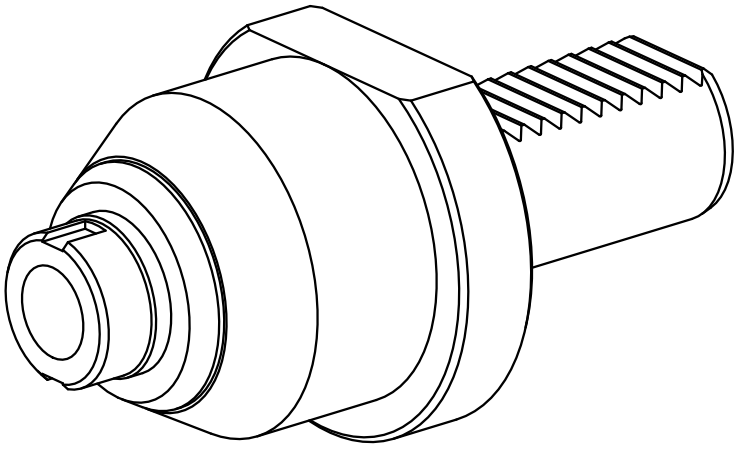
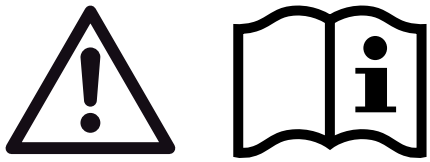
**VDI 30**