10804363

INDEX

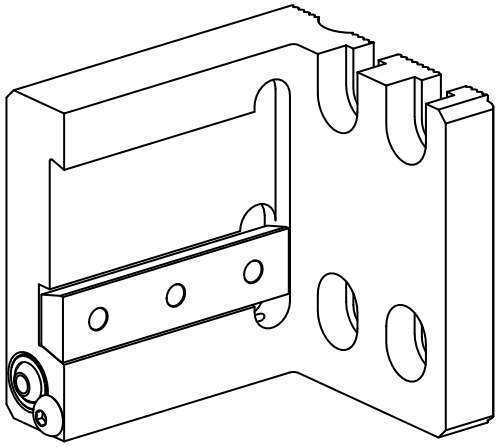

10804363
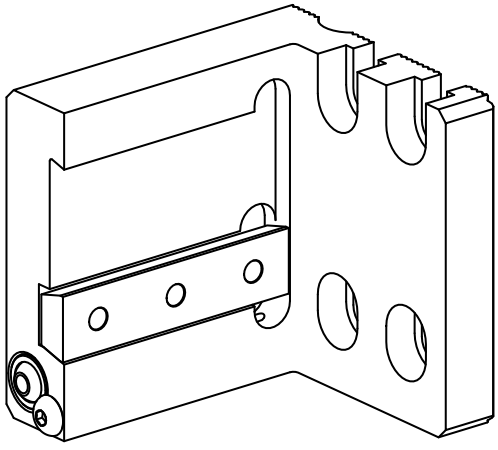
INDEX