10665399

INDEX

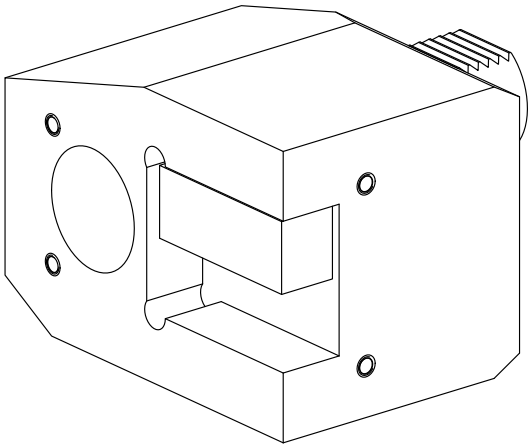

VDI 40

10665399

INDEX

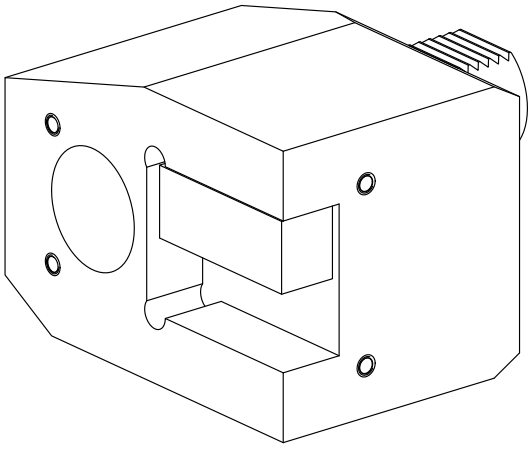

VDI 40