11005033

INDEX

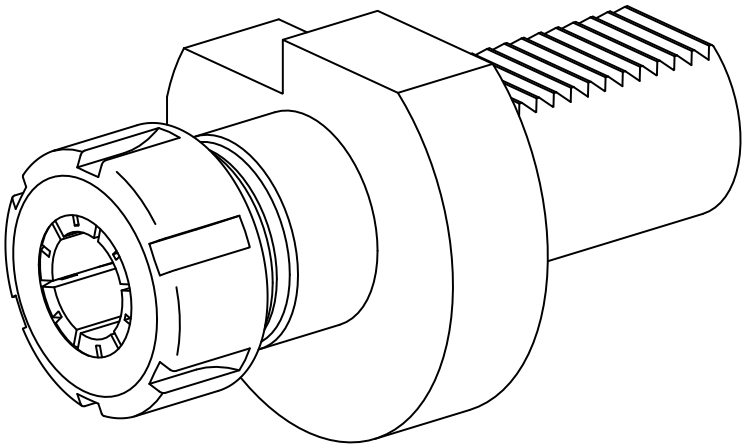

VDI 40

11005033

INDEX

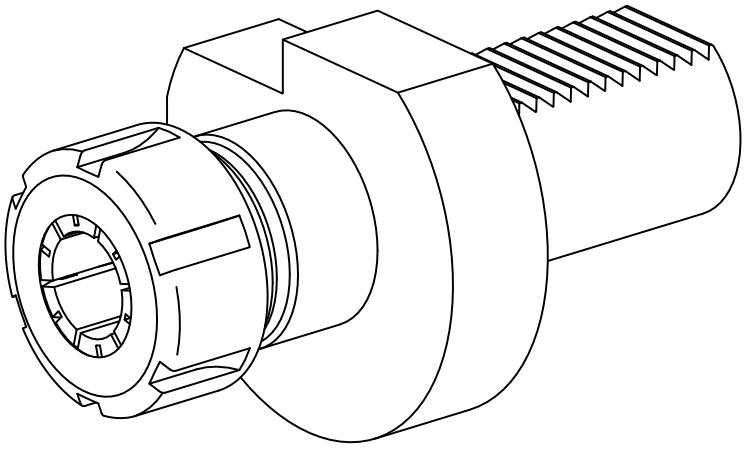

VDI 40