11013124

INDEX

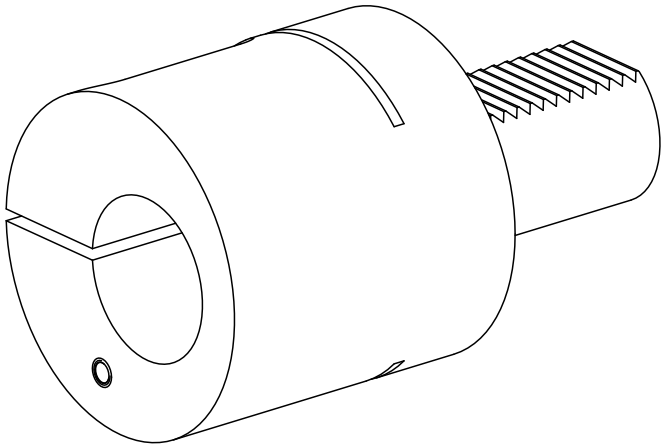

VDI 40

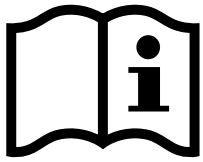

11013124

INDEX

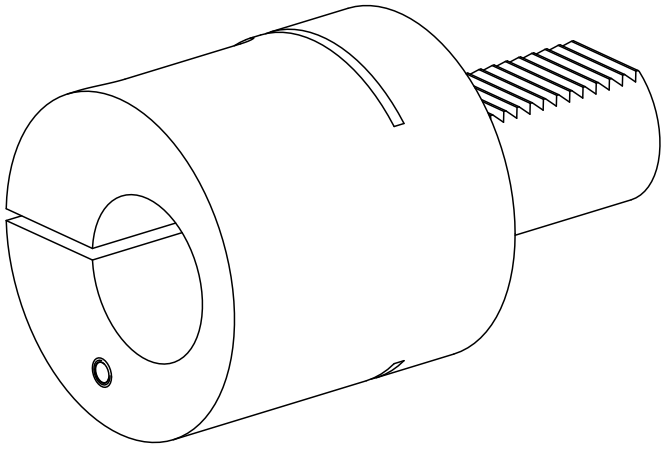
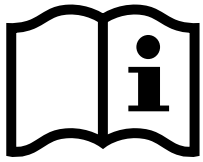
VDI 40