10550804

INDEX

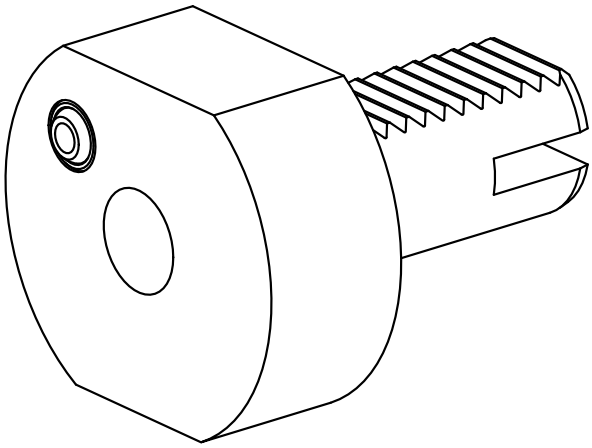

VDI 30

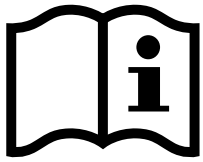

10550804

INDEX

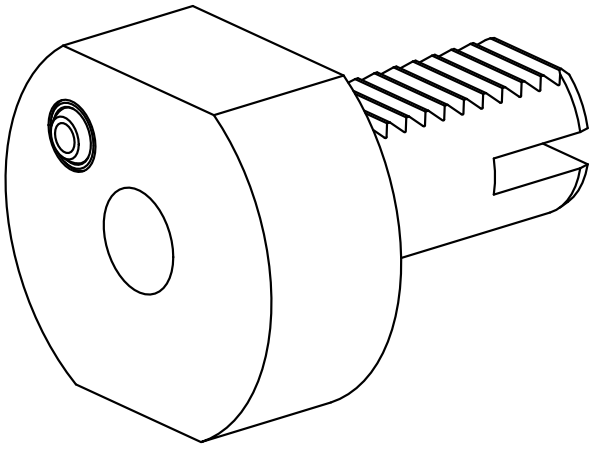
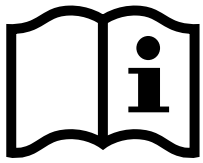
VDI 30