10631335

INDEX

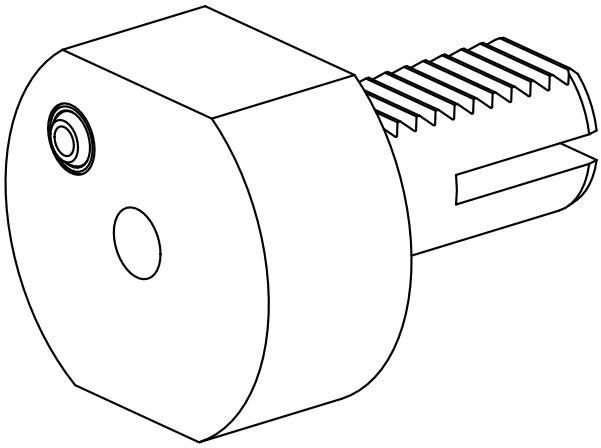

VDI 30

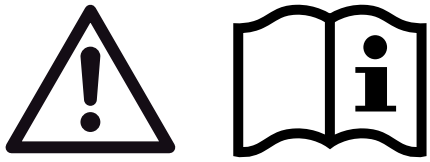

10631335

INDEX

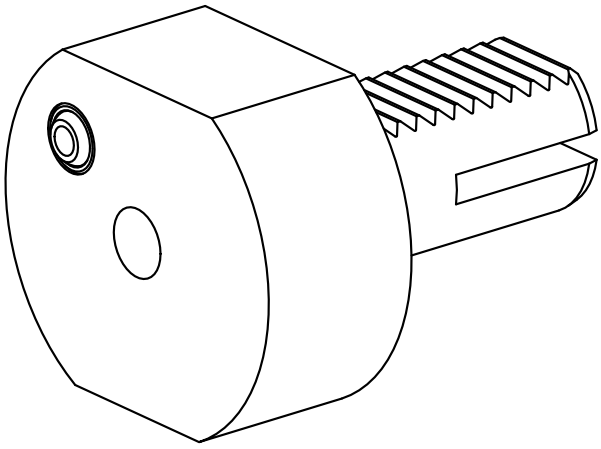
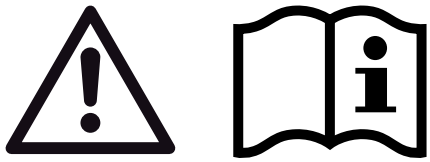
VDI 30