10502799

INDEX

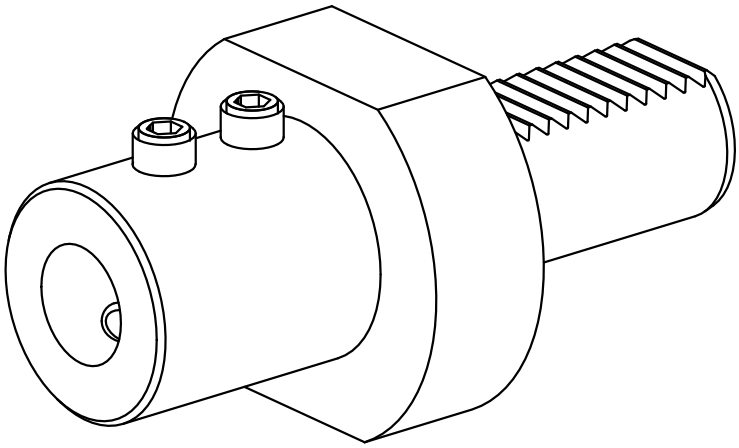

VDI 30

10502799

INDEX

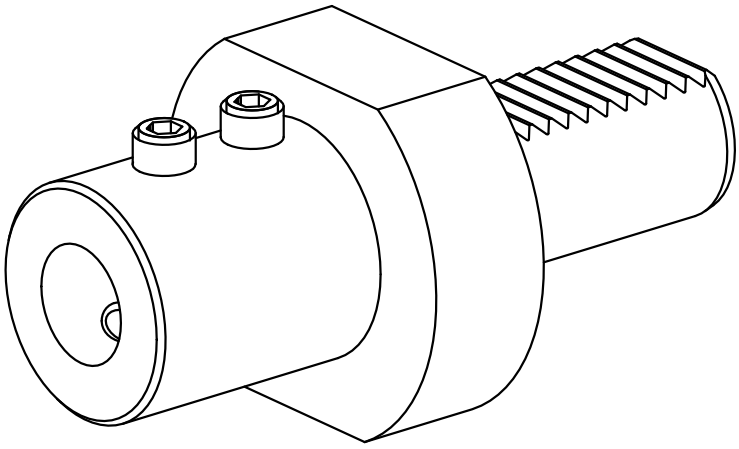

VDI 30