10027773

INDEX

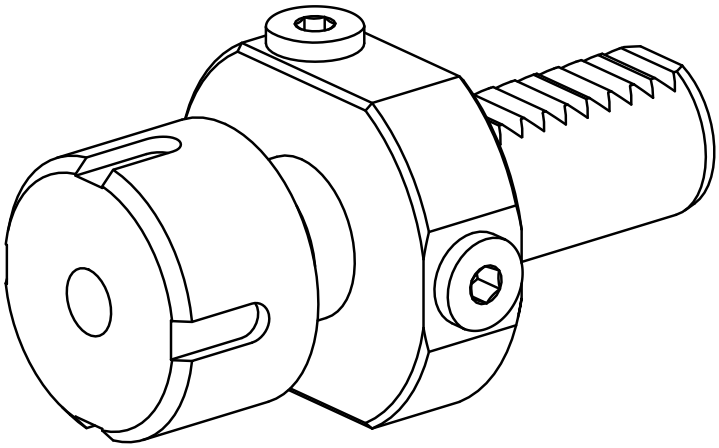

VDI 25

10027773

INDEX

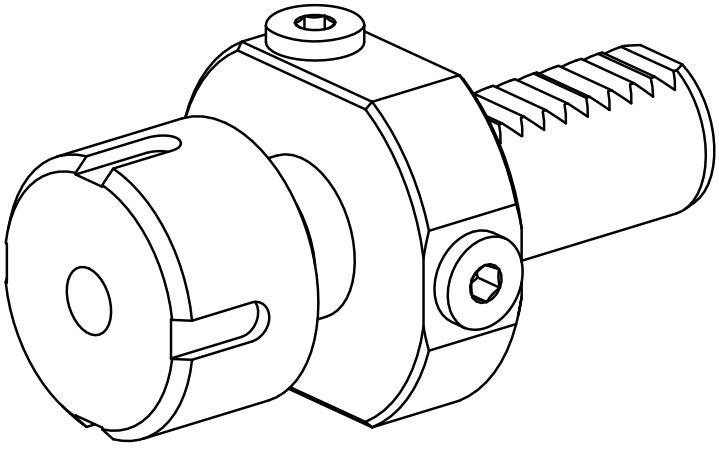

VDI 25