10919291

INDEX

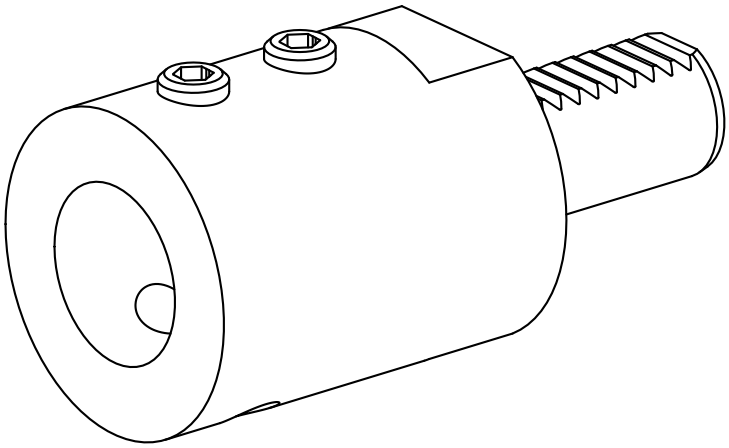

VDI 25

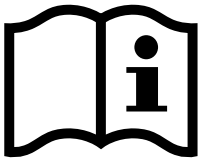

10919291

INDEX

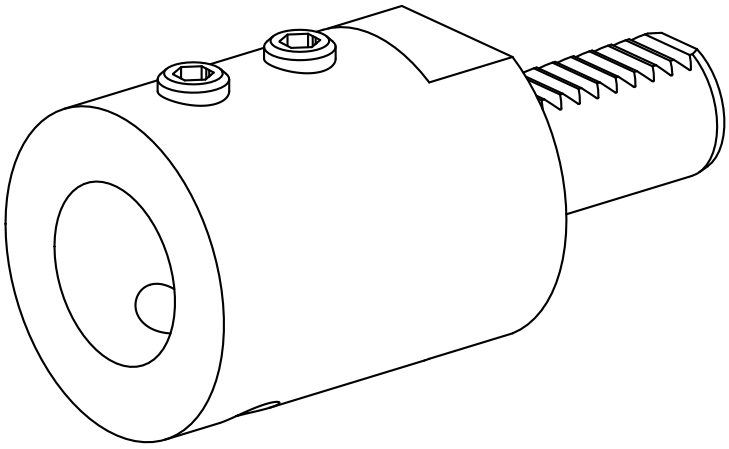
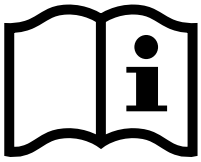
VDI 25