10003339

INDEX

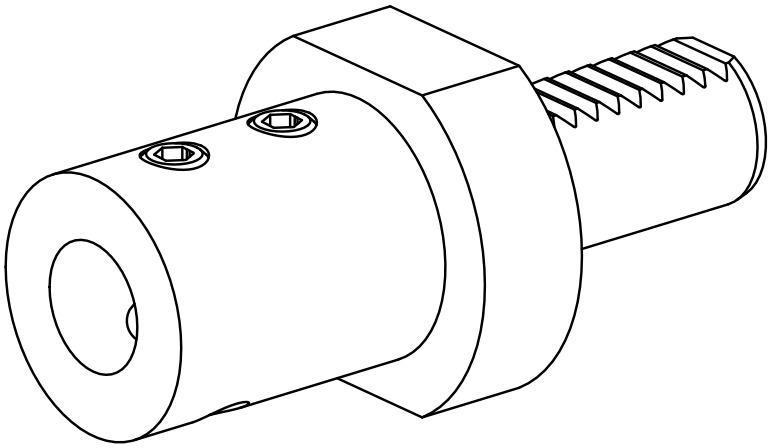

VDI 25

10003339

INDEX

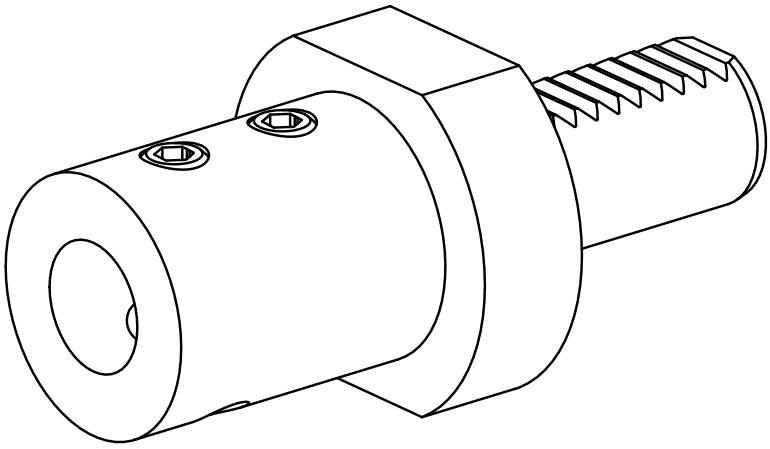

VDI 25