10058371

INDEX

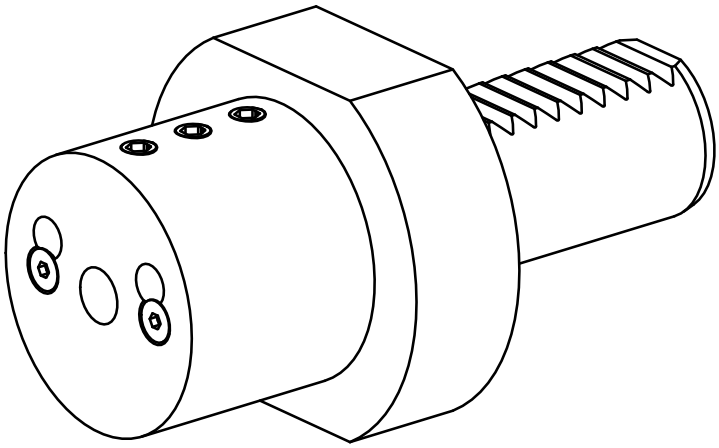

VDI 25

10058371

INDEX

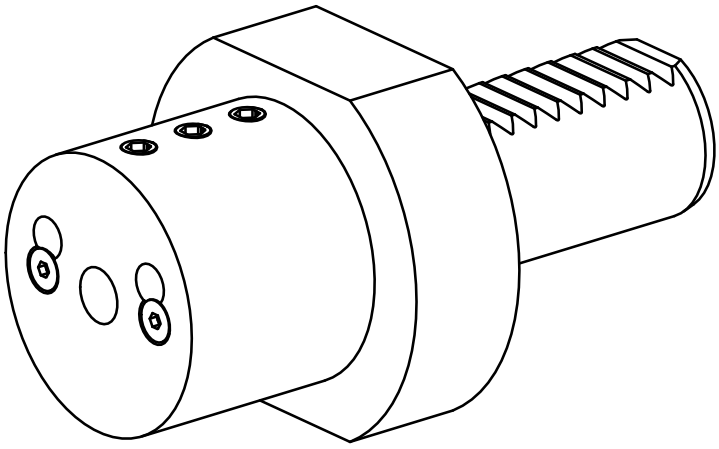

VDI 25