10749389

INDEX

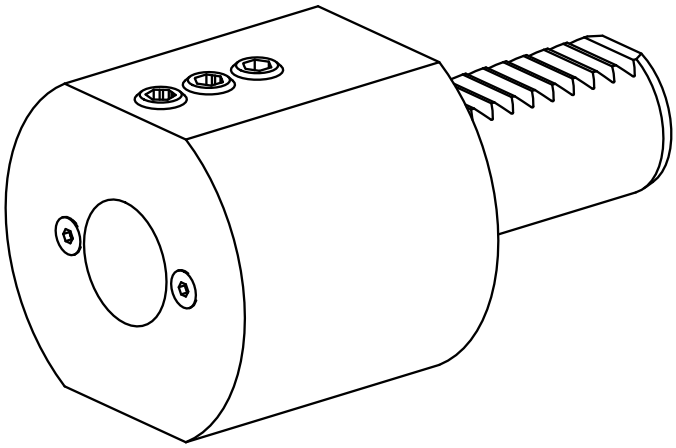

VDI 25

10749389

INDEX

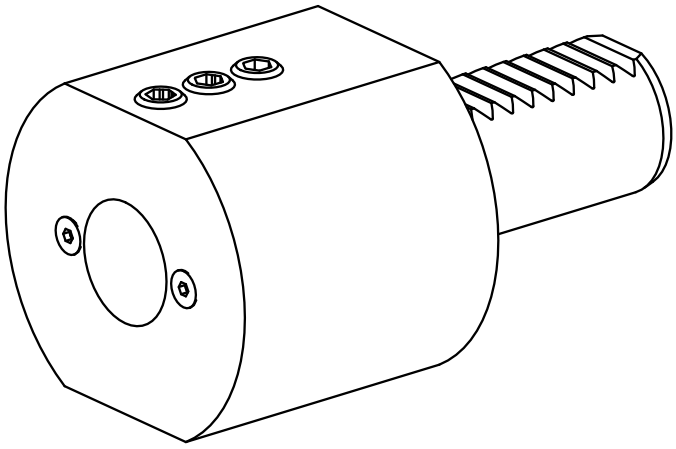

VDI 25