10068258

INDEX

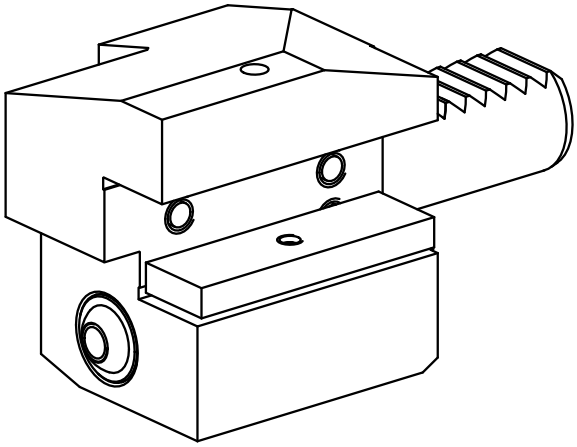

VDI 20

10068258

INDEX

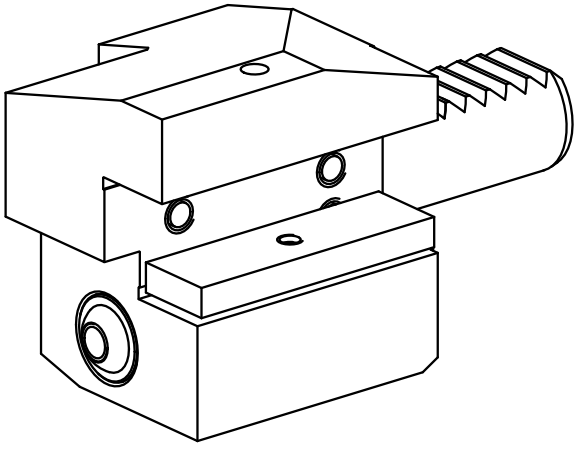

VDI 20