10894326

INDEX

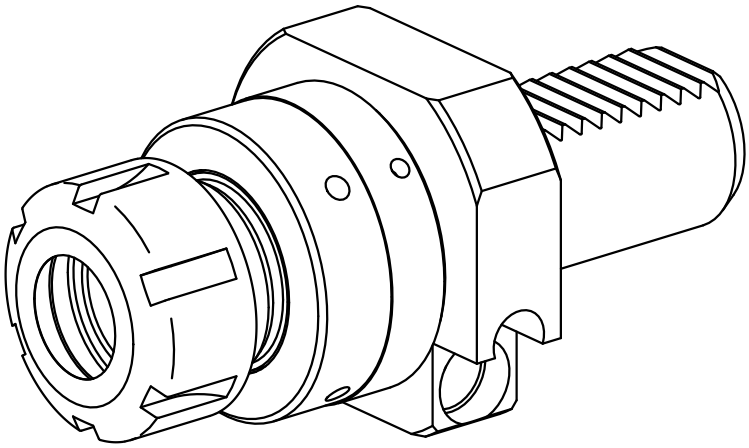

VDI 30

10894326

INDEX

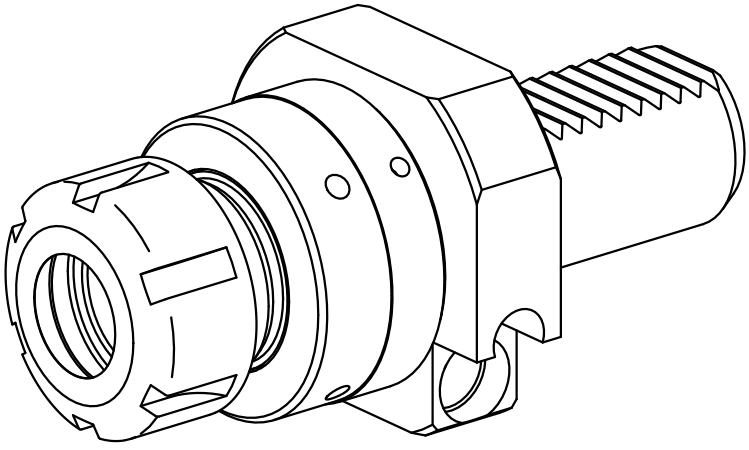

VDI 30