10078189

INDEX

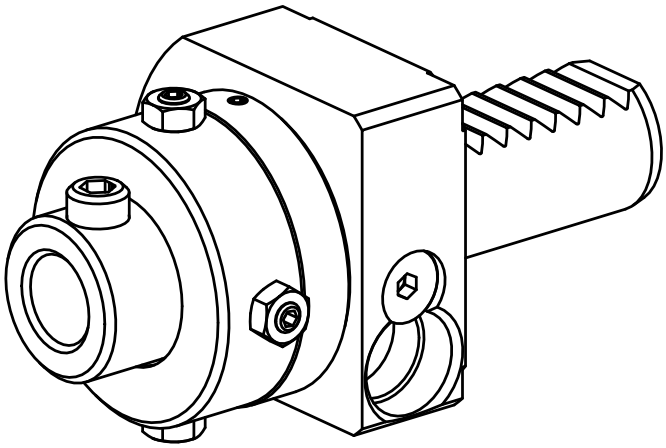

VDI 20

10078189

INDEX

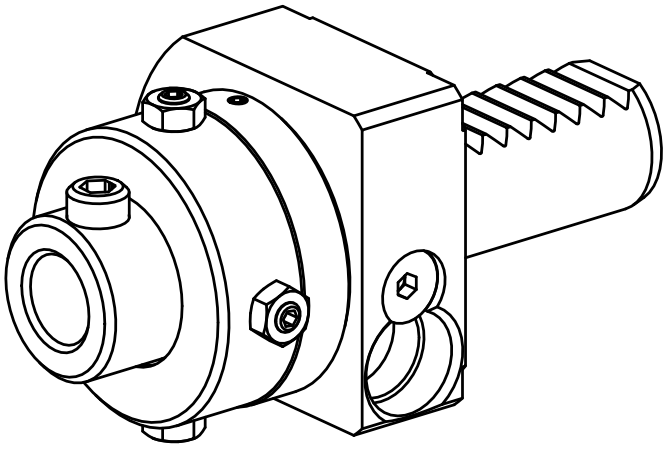

VDI 20