10818472

INDEX

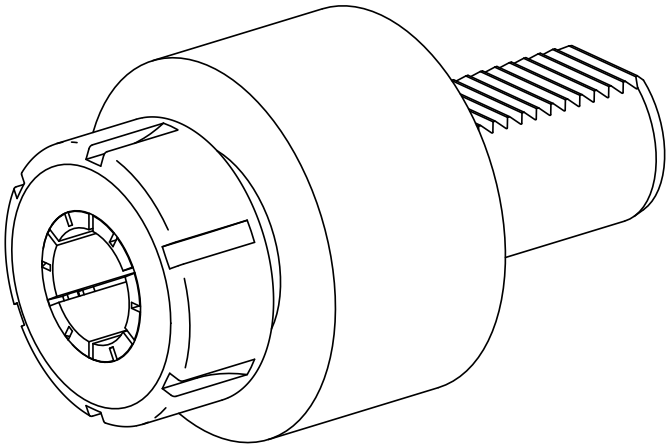

VDI 40

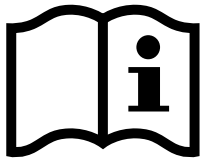

10818472

INDEX

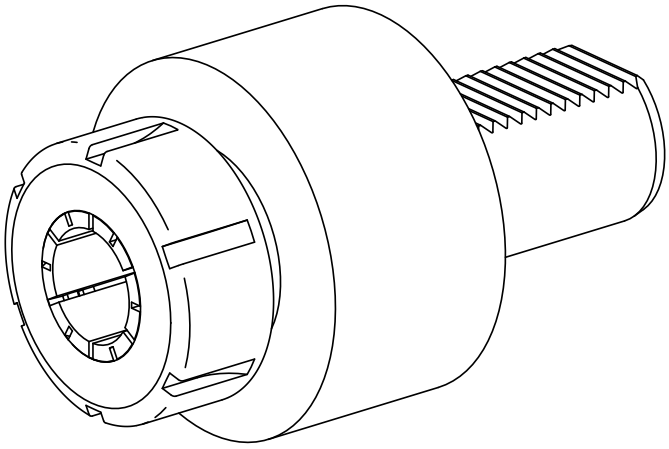
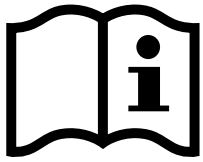
VDI 40