10677499

INDEX

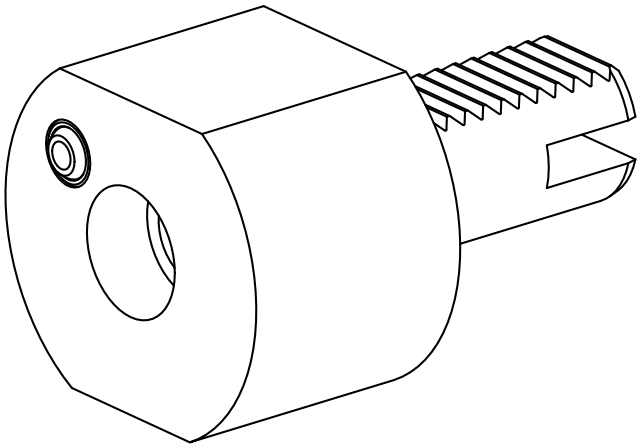

VDI 30

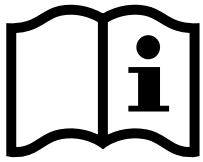

10677499

INDEX

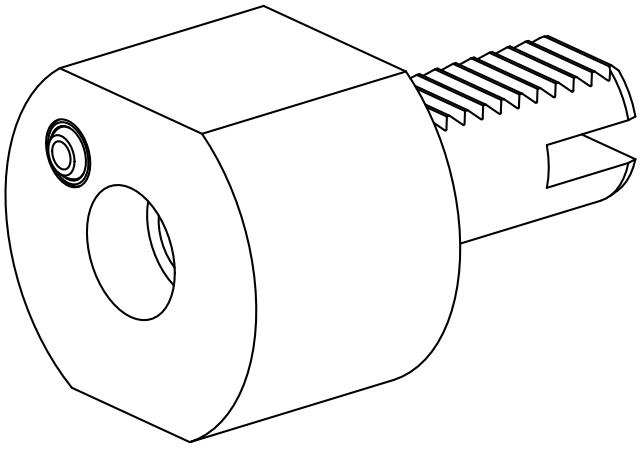
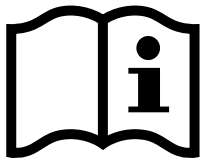
VDI 30